MBK-280ZL

Suport “ZL” pentru montarea electromagnetilor de 280 kgf la usi cu deschidere la interior

Imagine

Descriere

MBK-280ZL este un suport dublu in forma de „Z” si „L” pentru montarea electromagnetilor de 280 gkf. Se aplica pe usi cu deschidere la interior.

Specificatii

•Material:	Aluminiu anodizat
•Tip:	Suport „Z” si „L”
•Instalare:	Aplicata
•Compatibiliate:	YM-280(LED), YM-280T(LED), YM-280TD(LED),
•Tip usa:	Usi de lemn, PVC, metal
•Lungime suport ”Z”:	180 mm
•Latime suport ”Z”:	50 mm
•Inaltime suport ”Z”:	50 mm
•Lungime suport ”L”:	250 mm
•Latime suport ”L”:	47 mm
•Inaltime suport ”L”:	29 mm
•Masa bruta:	0.75 kg

Dimensiuni

Suport “Z”

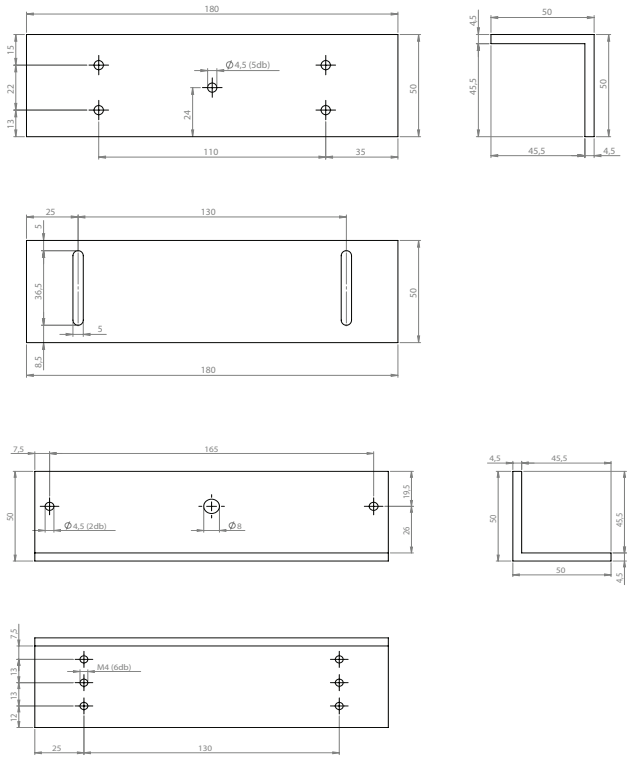

Suport “L”

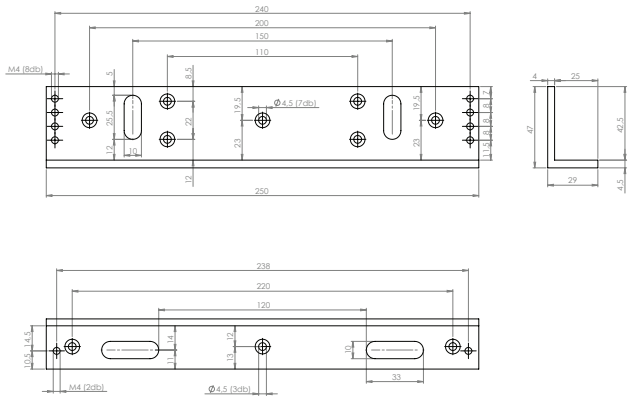

Schema de instalare

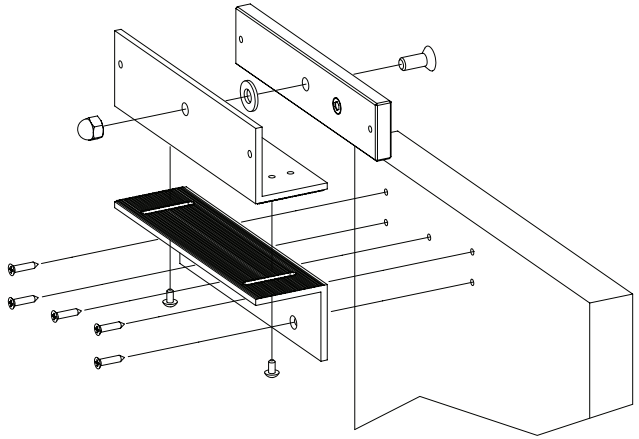

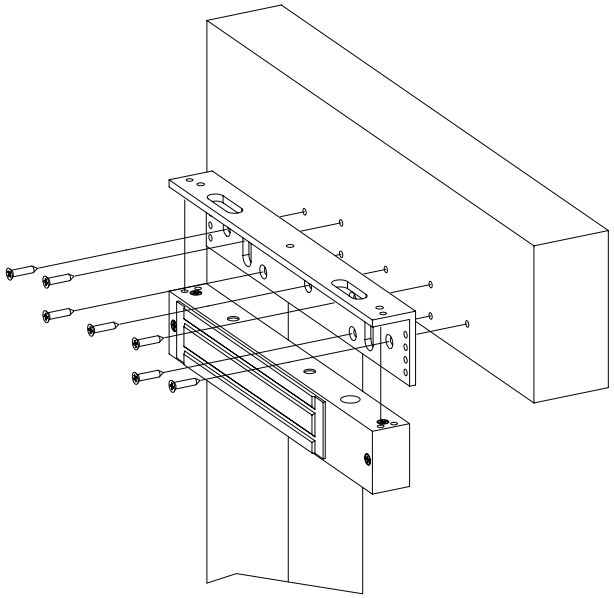

Observatii

EEE FAC OBIECTUL UNEI COLECTARI SEPARATE

YLI ETERNIT ACCES SRL
A.: HAIDUCULUI 3A, CLUJ-NAPOCA
T.: +40 264 484989
W.: www.yli.ro

MBK-280ZL
Suport “ZL” pentru montarea electromagnetilor de 280 kgf la usi cu deschidere la interior
FISA TEHNICA